Хомут трубный нержавеющий

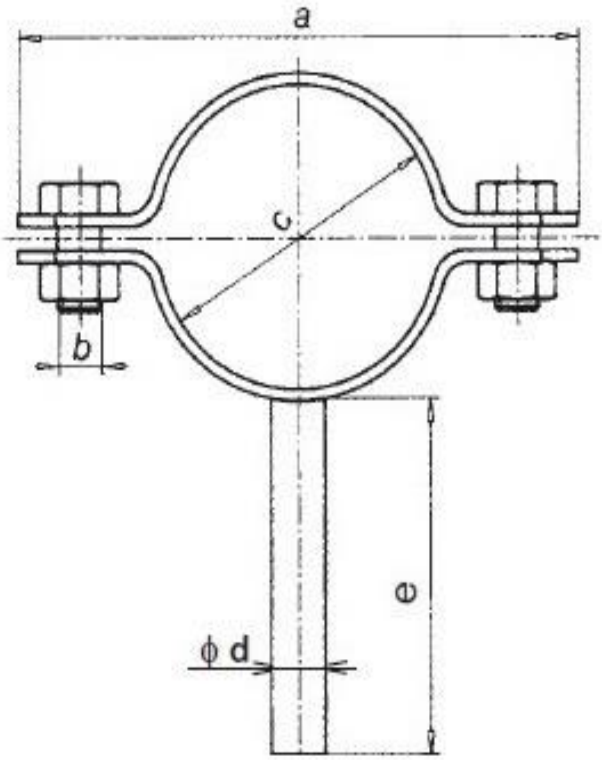

https://westwerk.su/product-category/soedinitelnye-fitingi/homut-trubnyj/